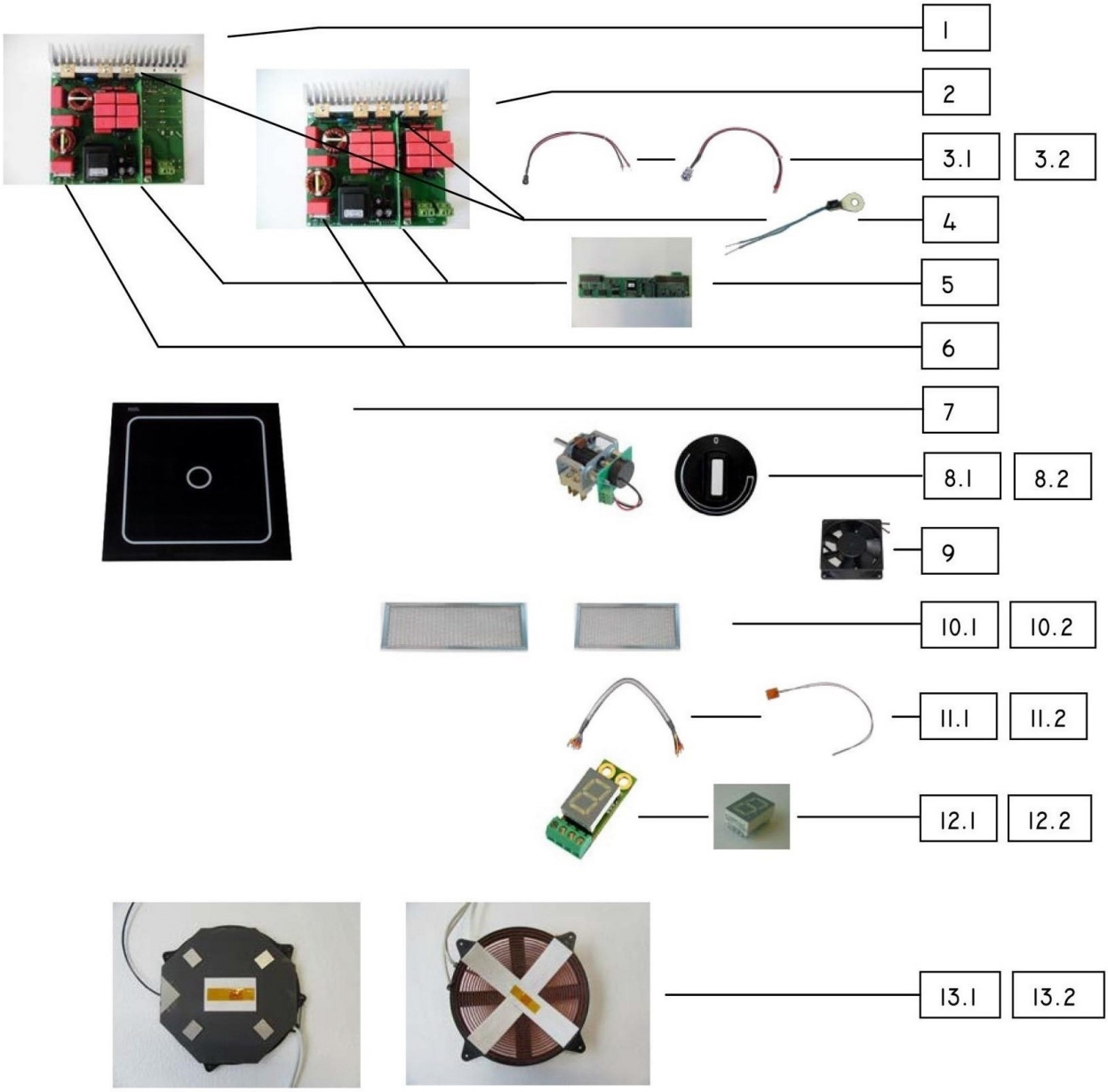

Bartscher	Induktionstischherd ITH 35ZS-210 Artikel-Nr.: 105985	Explosionszeichnung 20.11.2017	Seite 1/2

Pos.	Artikelbeschreibung	Description of item	Artikel Nr./Item No.
1	Leistungsprint 230V, 3,5kWKanal 1	Power print 230V, 3,5kWChannel 1	E0100616
2	Leistungsprint 230V, 3,5kWKanal 2	Power print 230V, 3,5kWChannel 2	E0100608
3.1	Kontrolllampe, LED, rot	Indicator light, LED, red	A0100128
3.2	Kontrolllampe, LED grün	Indicator light, LED, green	E0100134
4	Temperaturfühler	Temperature sensor	E0100125
5	Platine, Steuerprint	Circuit board, control board	E0100599
6	Sicherung 3,5 kW	Fuse 3,5 kW	A0100161
7	Glasplatte	Glass plate	E03035
8.1	Regler m. Vorschalter	Controller with switch	0100108LP1
8.2	Knebel m. Schweif, Min - Max	Knob, min-max	A0100110
9	Lüfter 60 x 60 x 25 mm	Fan 60 x 60 x 25 mm	A0100302
10.2	Filter, Aluminium 220 x 90 x 7	Filter, aluminium 220 x 90 x 7	E0100043
11.1	Temperaturfühler	Temperature sensor	E0100363
11.2	Kabel, Anzeige, 1m	Cable, display, 1m	E0100803
12.1	Anzeige, Version I	Display, version I	E0100318
12.2	Anzeige, Version K	Display, version K	E0100319
13.1	Spule, rund D210	Coil, round D210	E0210133
o.Abb/n.pic	Anschlusskabel mit Stecker	Power cord with plug	A0100100
o.Abb/n.pic	Fuß	Base	A0500307